**Beetronics**
Badenerstrasse 549, 8048 Zürich, Schweiz
+41 43 50 80 772 · info@beetronics.ch

Artikelnummer: PSU1-LOCK-US

# 19V-2,5A Netzteil mit Verriegelung, US-Stecker

Produkt online ansehen

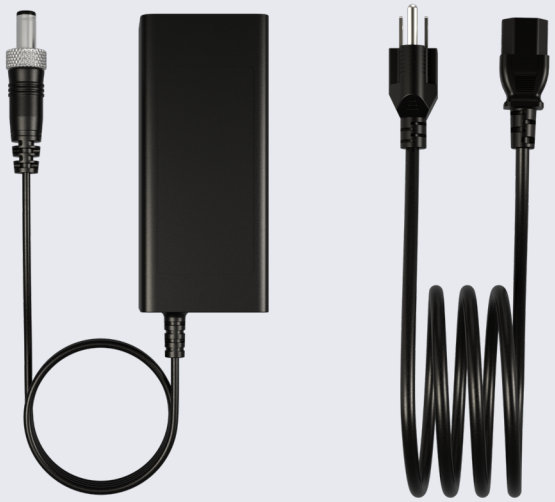

## Produktinformationen

- **Input: AC100-240V, 50/60Hz, 1.5A Max**
- **Output: 19V-2.5A, 47.5W**
- **Stecker: 5,5 mm x 2,1 mm**
- **Kabellänge: 250 cm**

Das PSU1-LOCK-US ist ein Netzteil, das für alle Umgebungen entwickelt wurde und in jeder professionellen Anwendung auch im kontinuierlichen Betrieb zuverlässige Leistung bietet. Es verfügt über einen breiten Eingangsspannungsbereich von 100-240V AC bei 50/60Hz und kann problemlos an jeder Steckdose nach US-Standard verwendet werden. Das Netzteil verfügt über eine Kabellänge von 250 cm mit einem robusten 5,5 mm x 2,1 mm DC-Hohlstecker und liefert eine stabile Leistung von 19V/2,5A (47,5 Watt). Es ist kompatibel mit allen Beetronics High-Brightness-Displays.

©2026 Beetronics

**Beetronics**
Badenerstrasse 549, 8048 Zürich, Schweiz
+41 43 50 80 772 · info@beetronics.ch

## Allgemeines

| | |
|---|---|
| Hersteller | Beetronics |
| Produktbezeichnung | 19V-2,5A Netzteil mit Verriegelung, US-Stecker |
| Artikelnummer | PSU1-LOCK-US |
| Garantie | 2 Jahre |

## Mechanisch

| | |
|---|---|
| Gewicht | 300 Gramm |
| Farbe | Schwarz |
| Kabellänge | 250 cm (AC: 100 cm / DC: 150 cm) |

## Energie

| | |
|---|---|
| Innendurchmesser | 2,1 mm |
| Außendurchmesser | 5,5 mm |
| Steckertyp | US |
| Spannung | 19 Volt |
| Stromstärke | 2.5 Ampere |
| Polarität | - außen / + innen |

## Verpackungsinhalt

| | |
|---|---|
| Verpackungsinhalt | Netzteil |

## Kompatibilität

| | |
|---|---|
| Kompatibel mit | 10HB9M/U1, 12HB9M/U1, 15HB9M/U1, 17HB9M/U1, 19HB9M/U1, 22HB9M/U1, 24HB9M/U1, 27HB9M/U1 |

## EPR Weights

| | |
|---|---|
| Plastic Packaging Weight (in Gram) | 1 |
| Transport Packaging Weight (in Gram) | 20 |
| Total Packaging Weight (in Gram) | 21 |
| WEEE Weight (in Gram) | 300 |

©2026 Beetronics

**Beetronics**
Badenerstrasse 549, 8048 Zürich, Schweiz
+41 43 50 80 772 · info@beetronics.ch

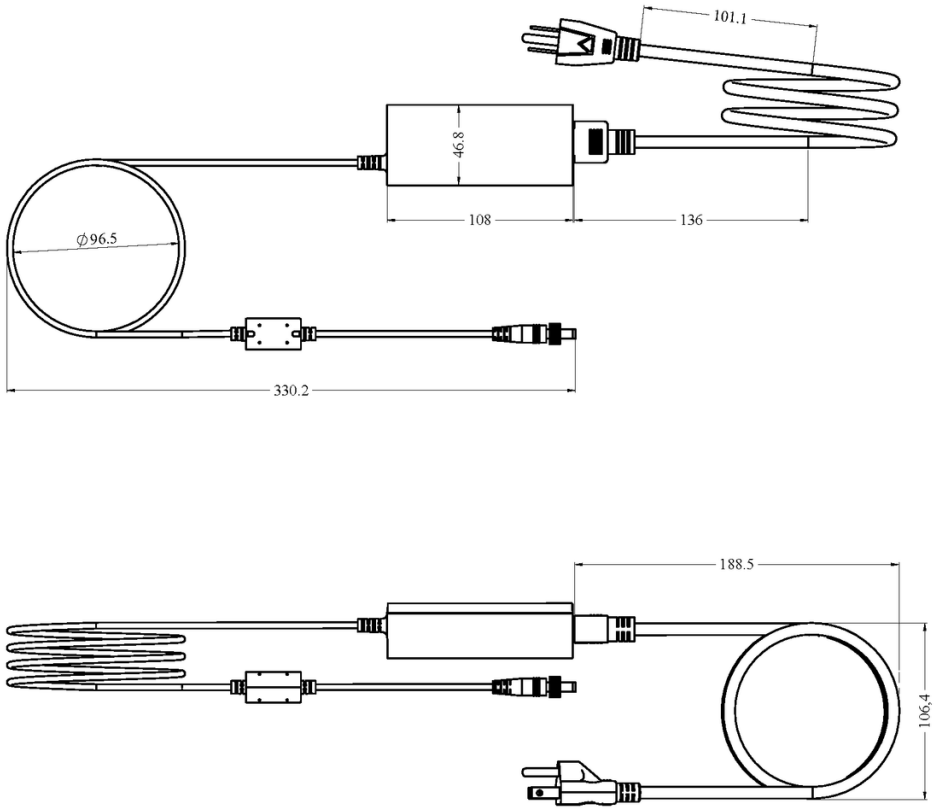


© 2026 Beetronics
Maßangaben in mm.